YGPU-P05	
尺寸[mm] 长×宽×厚	25×17×0.5
钳口方向	平行方向
零位钳口间隙[mm]	5
钳口开合范围[mm]	5±0.5
输入端位移[mm]	±0.143
放大比	≥3.5
开合方向	双边

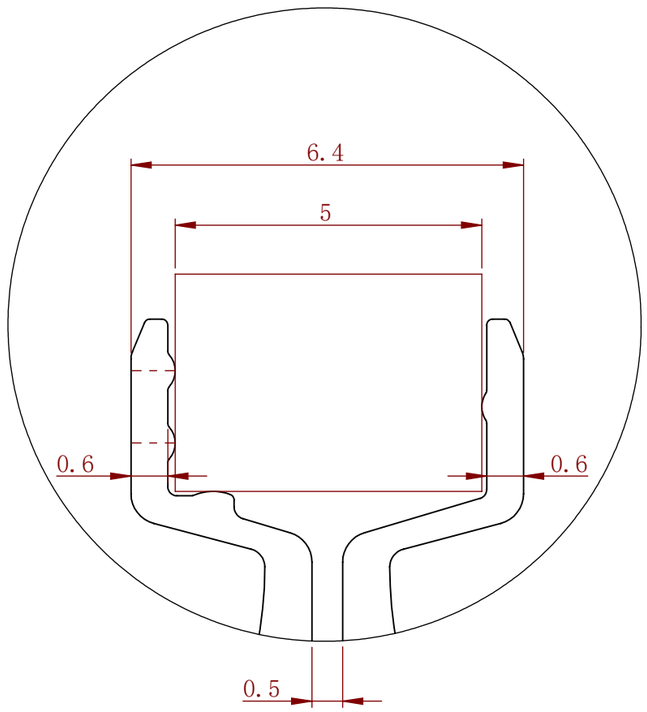

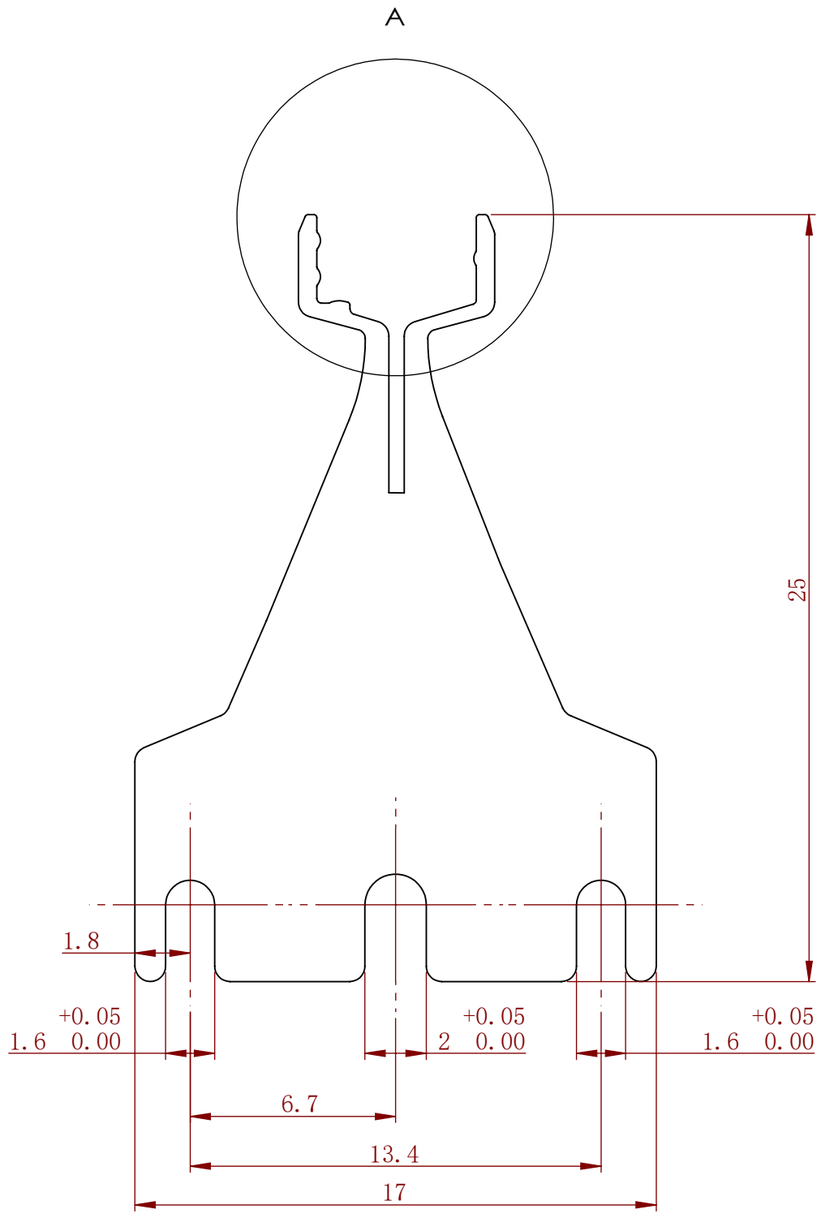

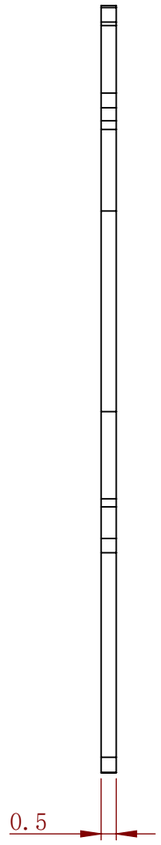

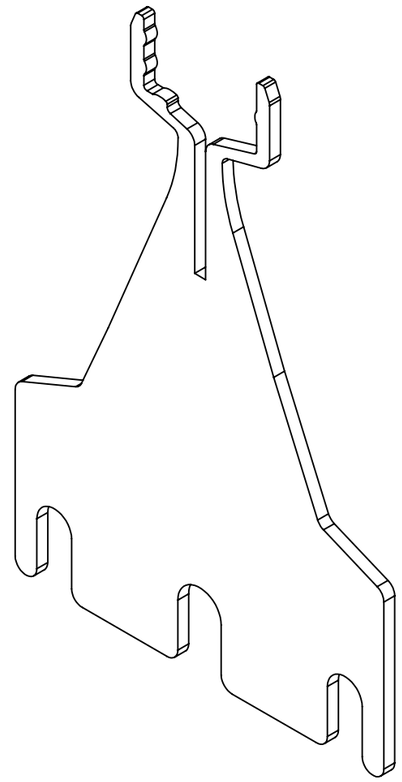

M-Nanox	微夹钳	
	重量: 0.4g	
YGPU-P05	投影法:	比例 2:1
	A3	页码 1/1